Technische Beschreibung „Antonio“

Umwandlungsmechanismus: nicht vorhanden.
Sitztiefe: Sofa/Sessel 550 mm, Chaiselongue 1200 mm.
Optionen: gerades Sofa, Ecksofa, Sessel.
Füllung: Polyurethanschaum, Spiralfedern, Federkern/Federn.
Gestell: Holz, Metall.

Inhaltsverzeichnis

Technische Eigenschaften 3
Polsterung- und Gestelleigenschaften 5
Modelaufbau 6
Maßen- und/oder Ausführungsabbildungen 6
Module / Aufbauverzeichnis..... 7
Mögliche Stoffkombinationen..... 8
Montage (Anleitung) 9

Technische Eigenschaften

"ANTONIO" ist ein originelles und komfortables Modell, das den neuesten stilistischen Trends entspricht. Es wird durch ein modulares System repräsentiert, dessen Elemente eine Vielzahl von Möbelarrangements bilden. Dieses Modell ist mit zwei Optionen für die Füllung der Sattelkissen erhältlich:

1) Füllung aus einem Block unabhängiger Taschenfederkerne in Kombination mit ST3542, ST2535 Polyurethanschaum und 200g/m2 synthetischem Winterschutzmittel.

2) Füllung aus Daunenfedern in Kombination mit Polyurethanschaum HS2520, ST3542, EL2842.

Die Sitze werden von Spiralfedern in einem Weichholzrahmen getragen.

Die Sitzkissen des Modells werden frei, ohne Fixierung, auf die Möbel gelegt. Die Möbelrahmen aller Module sind aus Birkensperrholz gefertigt. Die elektrischen Strukturelemente sind aus Nadelholz gefertigt.

Die Rücken- und Armlehnenkissen des Modells sind mit einer Mischung aus synthetischem Wintervlies und Holofaser gefüllt, die einen hohen Komfort bietet. Alle Rücken- und Armlehnenkissen werden mit Reißverschlüssen an den Modulen befestigt.

Der Schnitt der Polsterbezüge bildet ein dekoratives Relief auf der Oberfläche der Rückenkissen. Die künstlerische Lösung des Modells erlaubt das Vorhandensein von Polsterfalten an den Stellen der Einzüge oder entlang der Radiusnähte.

Die Endnähte und Nähte der Polsterbezüge werden mit Garn Nr. 20 in der Farbe des Hauptmaterials ausgeführt.

Das Modell ist nicht mit Wäscheboxen und Transformationsmechanismen ausgestattet.

Die Elemente der Möbelrahmen und Armlehnen der Module werden mit Schraubverbindungen befestigt. Die einzelnen Module des Systems werden durch spezielle Metallhaken vom Typ "Hai" miteinander verbunden.

Die Beine des Modells sind aus Holz (Esche) und können in den in der "Anlage zu den technischen Beschreibungen" angegebenen Farben lackiert werden. Holzdekore".
Es sind auch polierte Metallbeine erhältlich, die ein anderes Design haben und 20 mm höher sind als die Holzbeine.

Polsterung- und Gestelleigenschaften

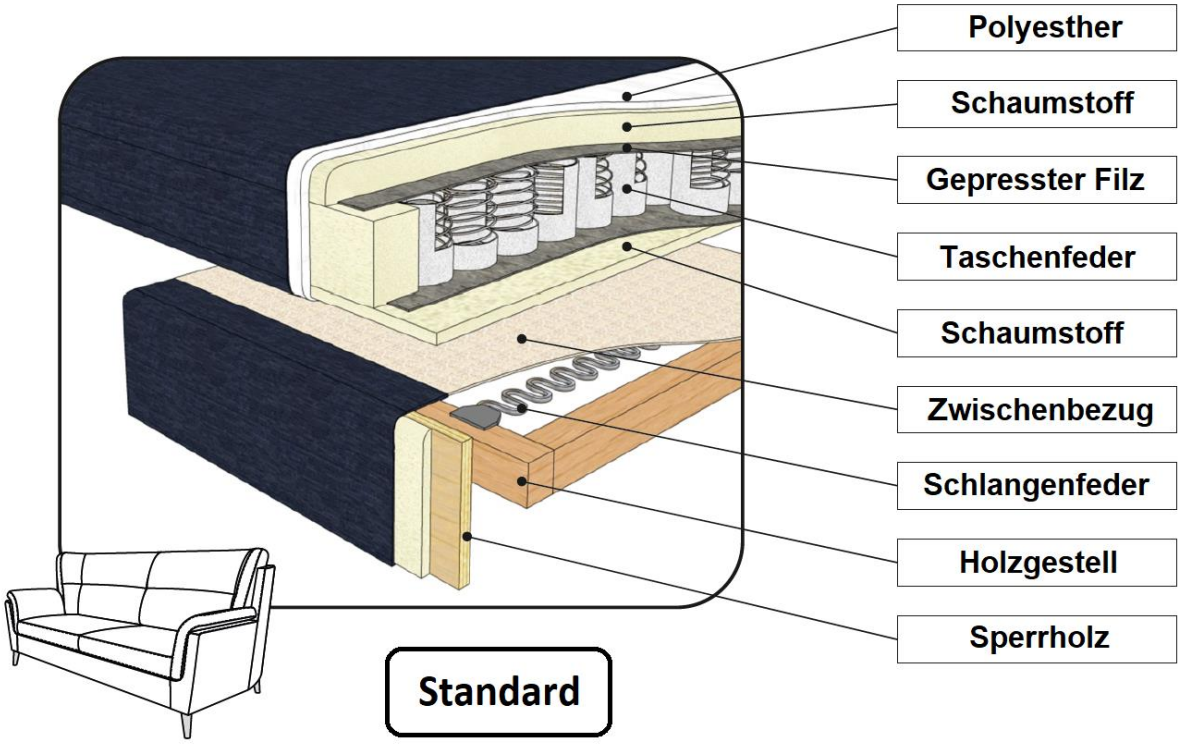

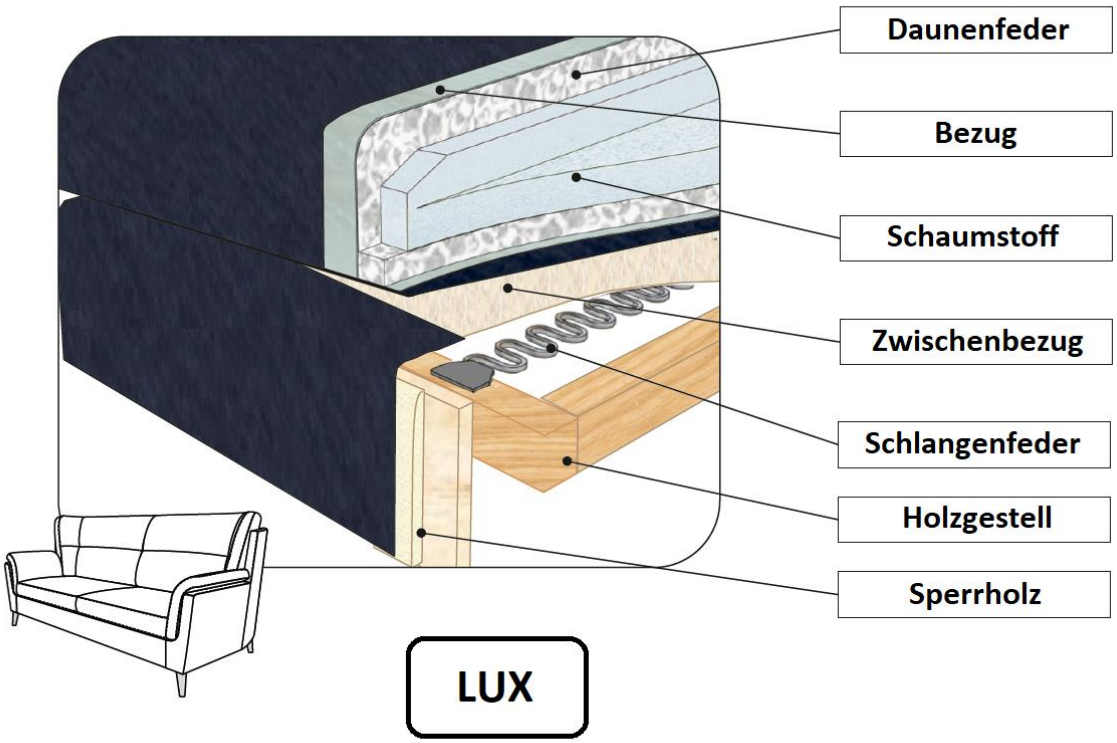

Modelaufbau

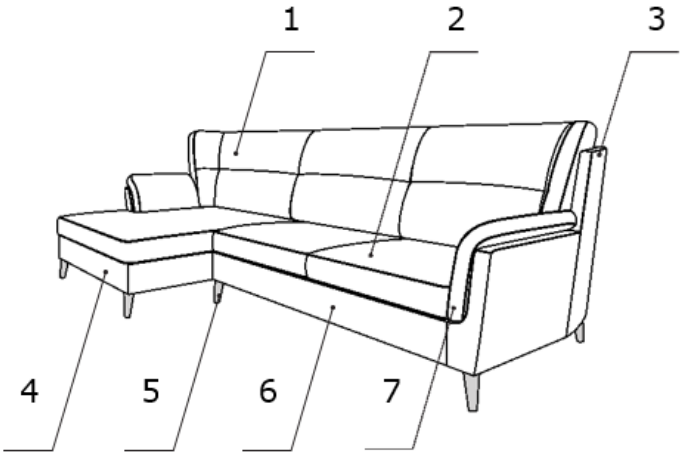

1 - Rückenkissen
2 - Sitzkissen
3 - Rückenlehne
4 - Ottomane
5 - Füße 130 mm
6 - Sitzer
7 - Armlehnenkissen

Maßen- und/oder Ausführungsabbildungen

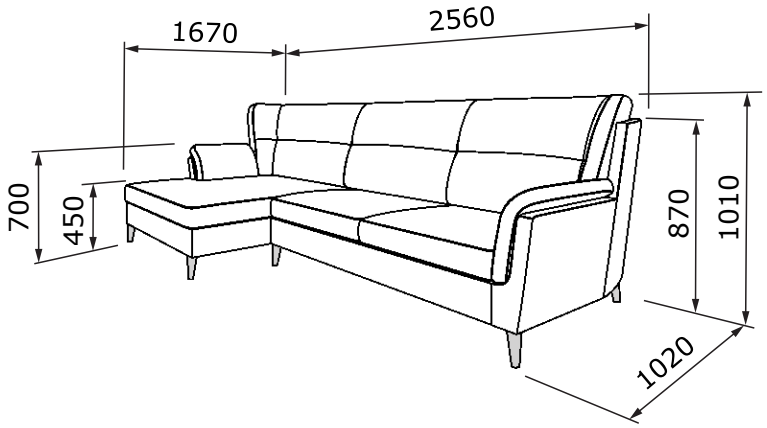

Ecksofa

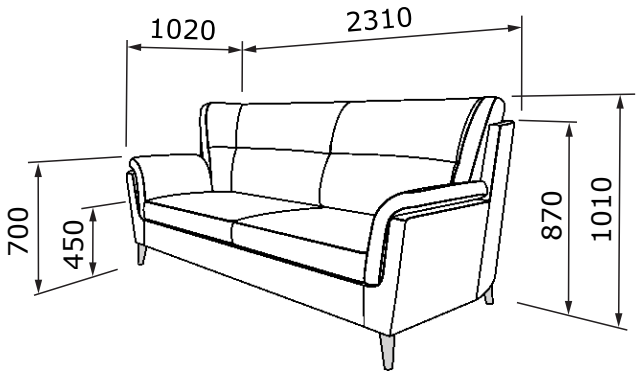

Sofa

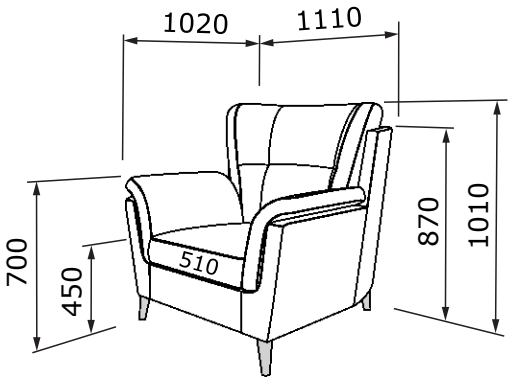

Sessel

<u>Hinweis</u>: Alle Maßen dürfen sich durch eine kleine Toleranz abweichen.

Module / Aufbauverzeichnis

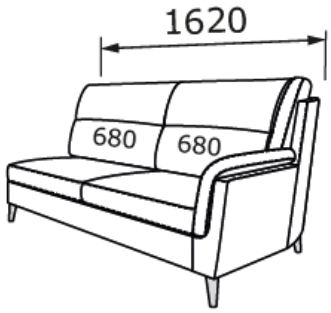	Seitenmodul "Sofa 2er"
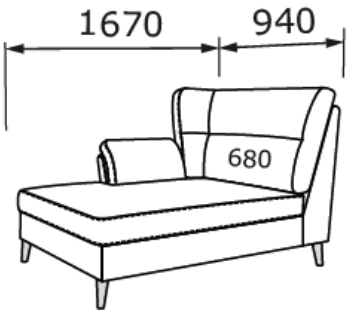	Seitenmodul "Ottomane"
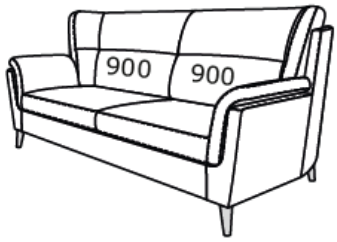	Sofa
	Sessel

Mögliche Stoffkombinationen

Dieses Modell ist mit einfarbigen Bezügen erhältlich. Diese Polstervariante ohne Musterauswahl ist die Basisvariante und in der Standardpreisliste enthalten.

Kombinierte Ausführungen von Polsterbezügen sind nach individueller Vereinbarung möglich.

Bezeichnung	Standardkombinationen
B1 (Stoff 1)	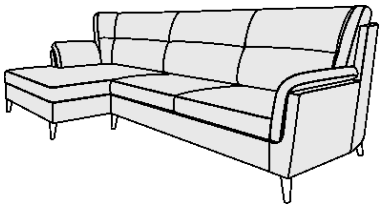
B1 (Stoff 1)	

Montage (Anleitung)

Vor der Benutzung des Möbels müssen die Stützfüße befestigt und die einzelnen Module mit speziellen Möbelhaken vom Typ "Hai" miteinander verbunden werden.

Für den Zusammenbau legen Sie die Möbelmodule auf eine ebene Fläche und gehen wie folgt vor:
1) Schrauben Sie 4 Holzbeine in die entsprechenden Befestigungslöcher an der Unterseite jedes Moduls*;
2) von der Unterseite der Module aus die Haifischhaken abschrauben, die Möbelmodule zusammenschieben, bis die entsprechenden Haken verriegelt sind (bei freistehenden Möbelelementen entfällt dieser Schritt);
3) Sichern Sie die Armlehnenkissen mit den Kabelbindern; 4) legen Sie die Sattelkissen der Module auf und sichern Sie die Rückenlehnenkissen mit den Kabelbindern.

Um zwei Möbelmodule zu trennen, heben Sie ein Modul gegenüber dem benachbarten Modul um 2-3 cm an, bis es sich von den Haifischhaken löst.

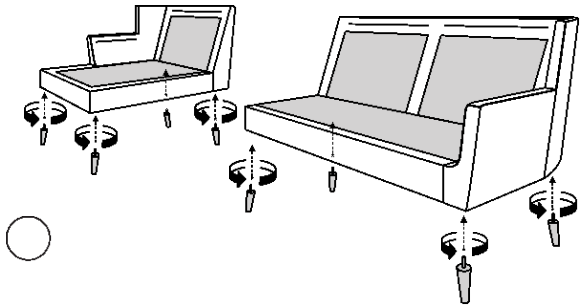

1

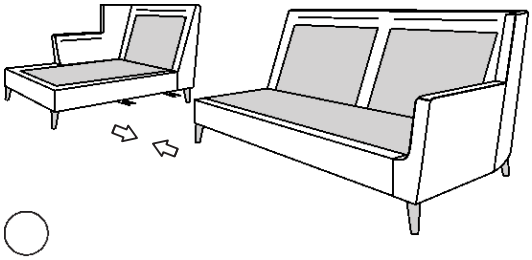

2

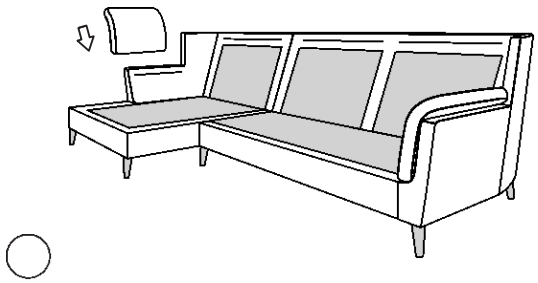

3

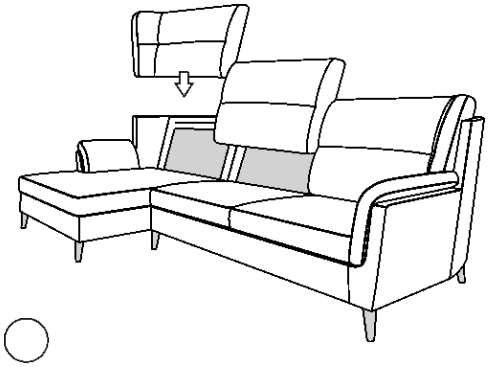

4

**<u>Hinweis</u>: Befestigen Sie die Metallfüße mit den mitgelieferten Schrauben M8x40 (je 4 Stück).*